Famulus gamma 250 – Nr. 6570
Famulus gamma 400 – Nr. 6573

Gültig ab / Effective of / Valable du: 01.12.2000

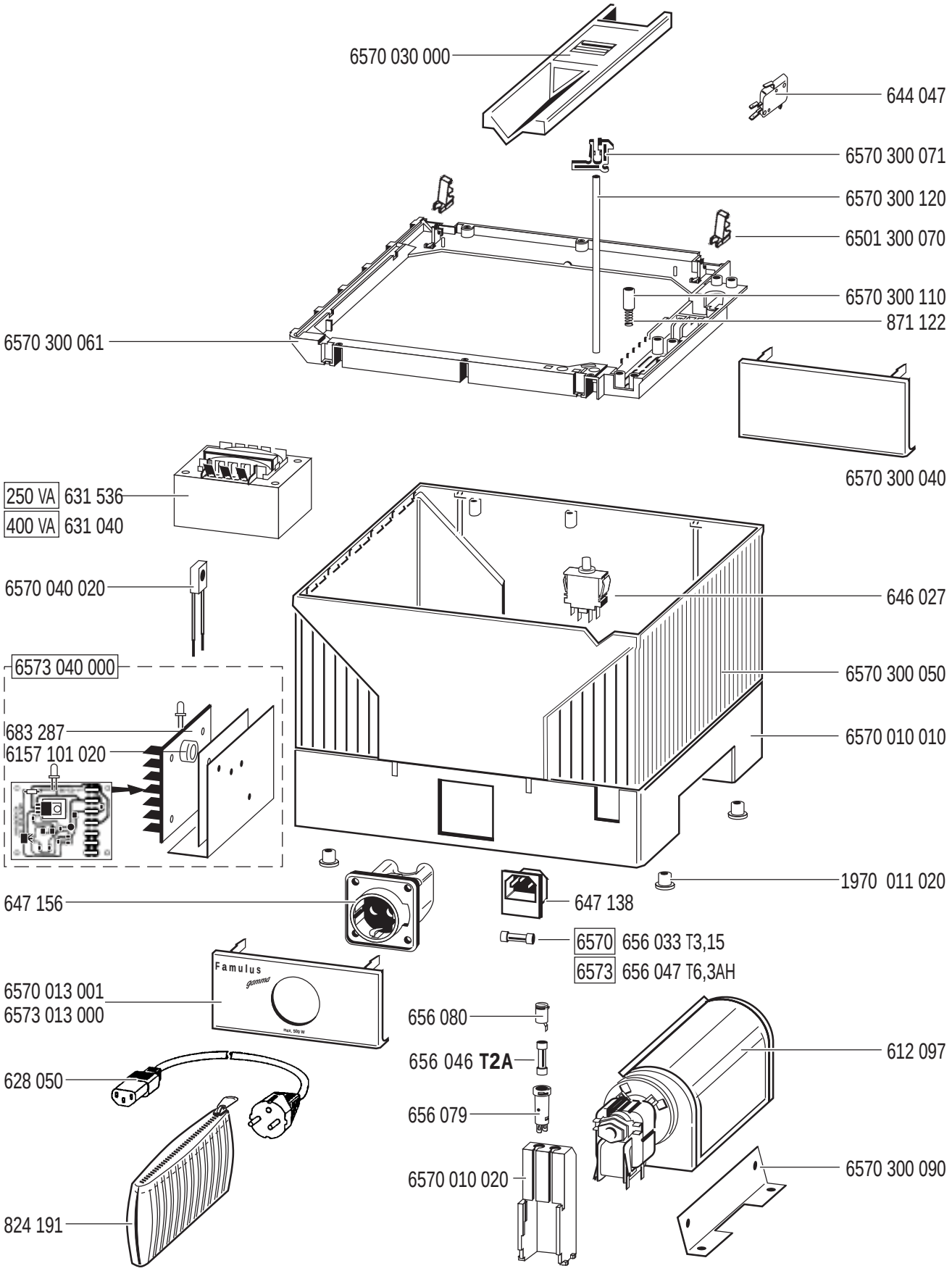

Änderungen vorbehalten / Alterations reserved / Modifications réservées Printed in Germany

KINDERMANN • Visuelle Präsentation • Kindermannstr. 2 • D-97199 Ochsenfurt • ☎ 09331/93-0 • 🖷 93-239 • www.kindermann.com • info@kindermann.de

Famulus gamma 250 – Nr. 6570
Famulus gamma 400 – Nr. 6573

Gültig ab / Effective of / Valable du: 01.12.2000

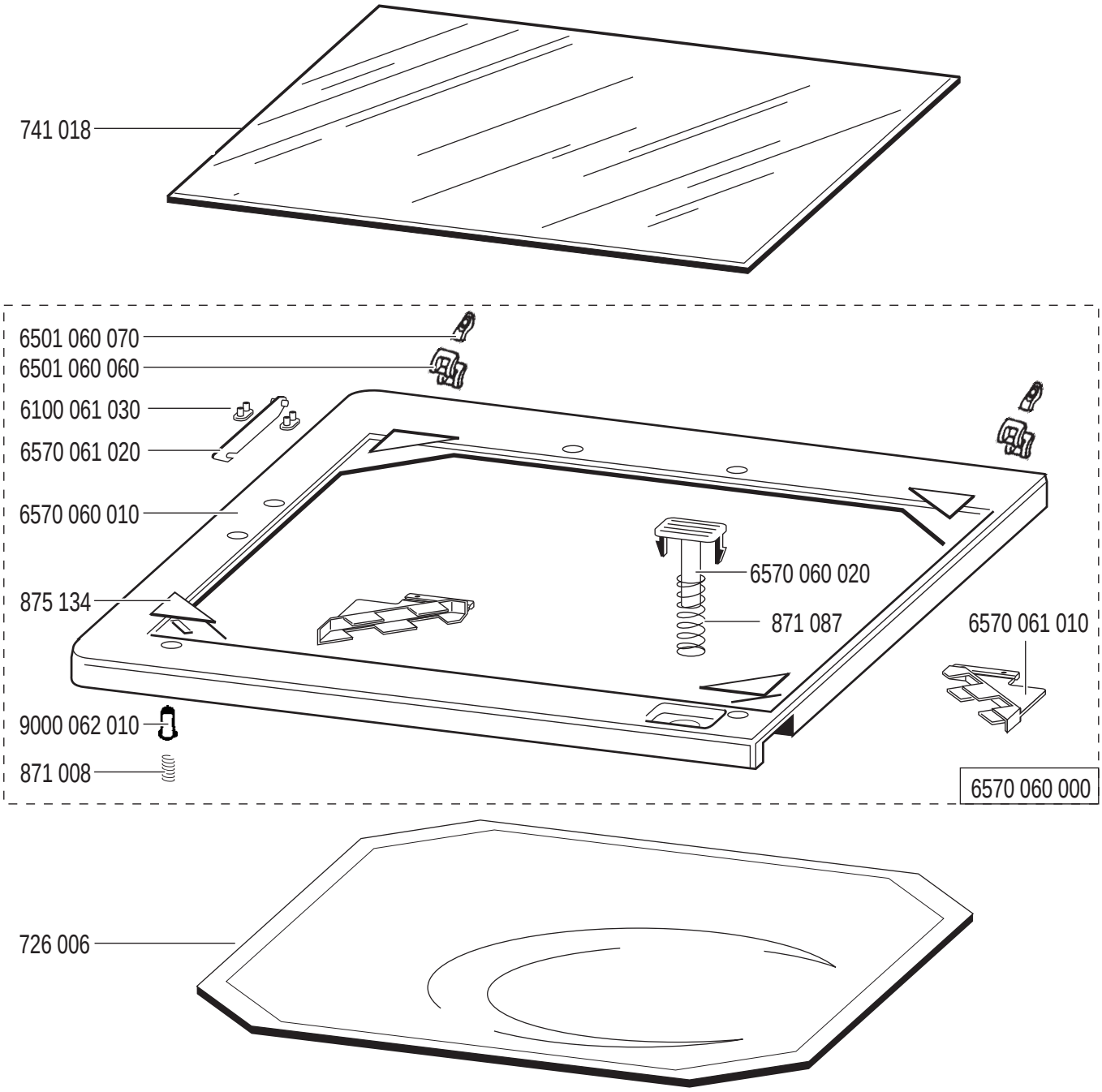

KINDERMANN • Visuelle Präsentation • Kindermannstr. 2 • D-97199 Ochsenfurt • ☎ 09331/93-0 • 🖷 93-239 • www.kindermann.com • info@kindermann.de

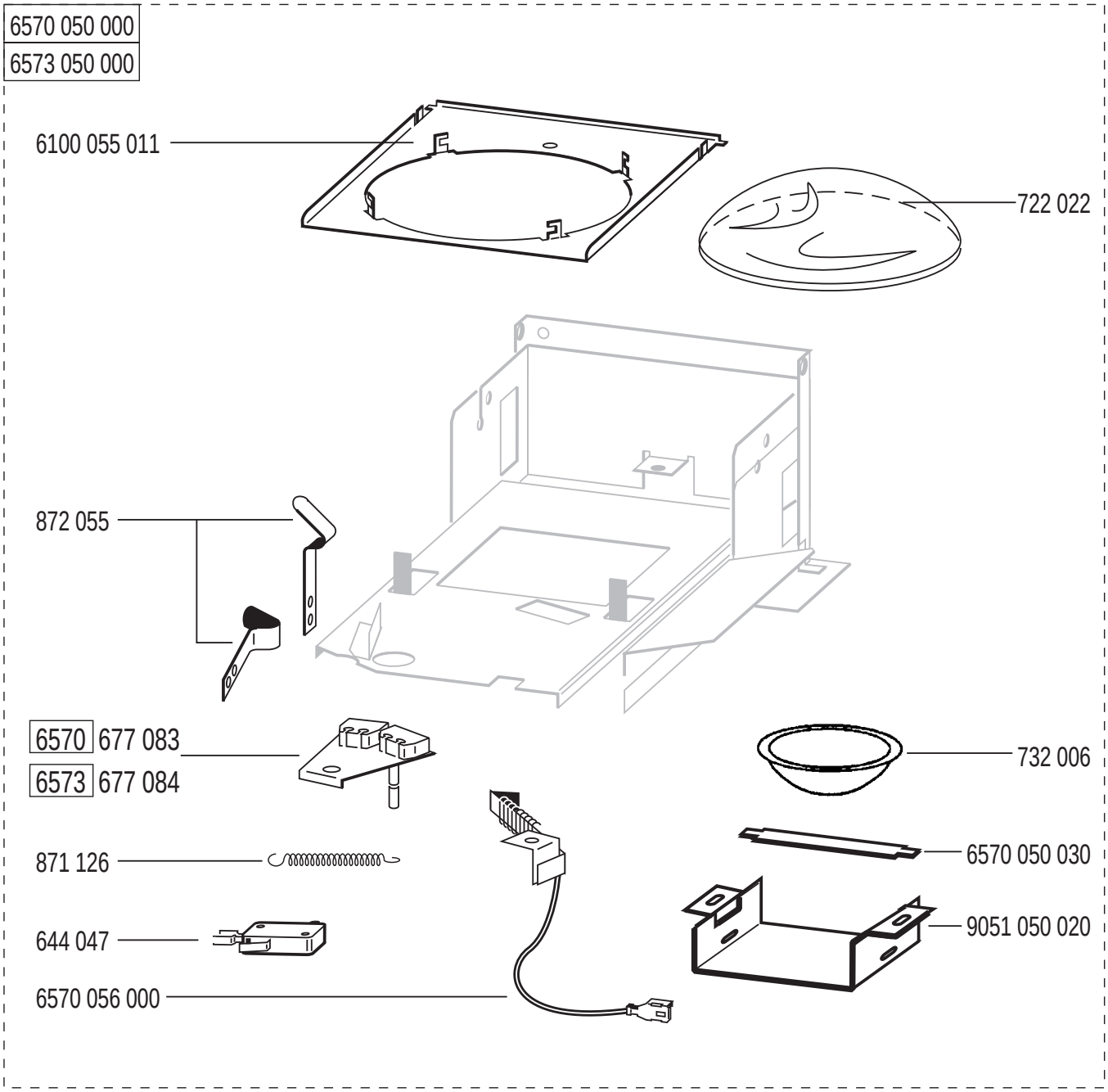

KINDERMANN • Visuelle Präsentation • Kindermannstr. 2 • D-97199 Ochsenfurt • ☎ 09331/93-0 • 🖷 93-239 • www.kindermann.com • info@kindermann.de

Famulus gamma 250 – Nr. 6570
Famulus gamma 400 – Nr. 6573

Gültig ab / Effective of / Valable du: 01.12.2000

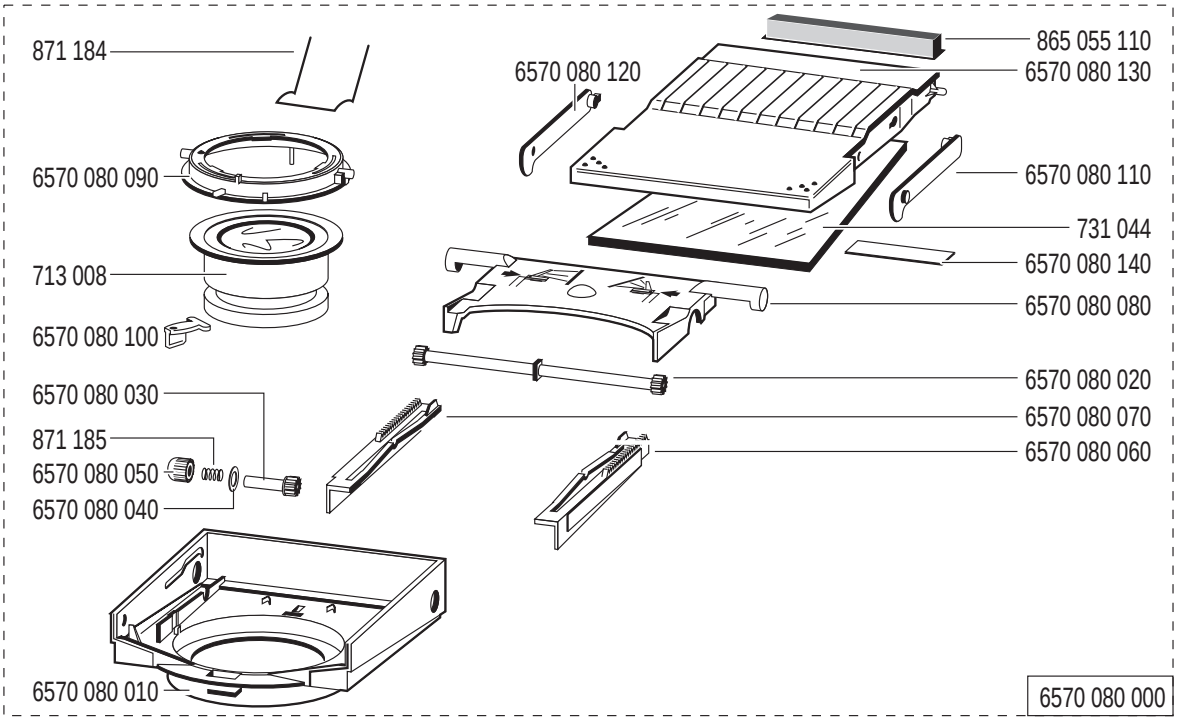

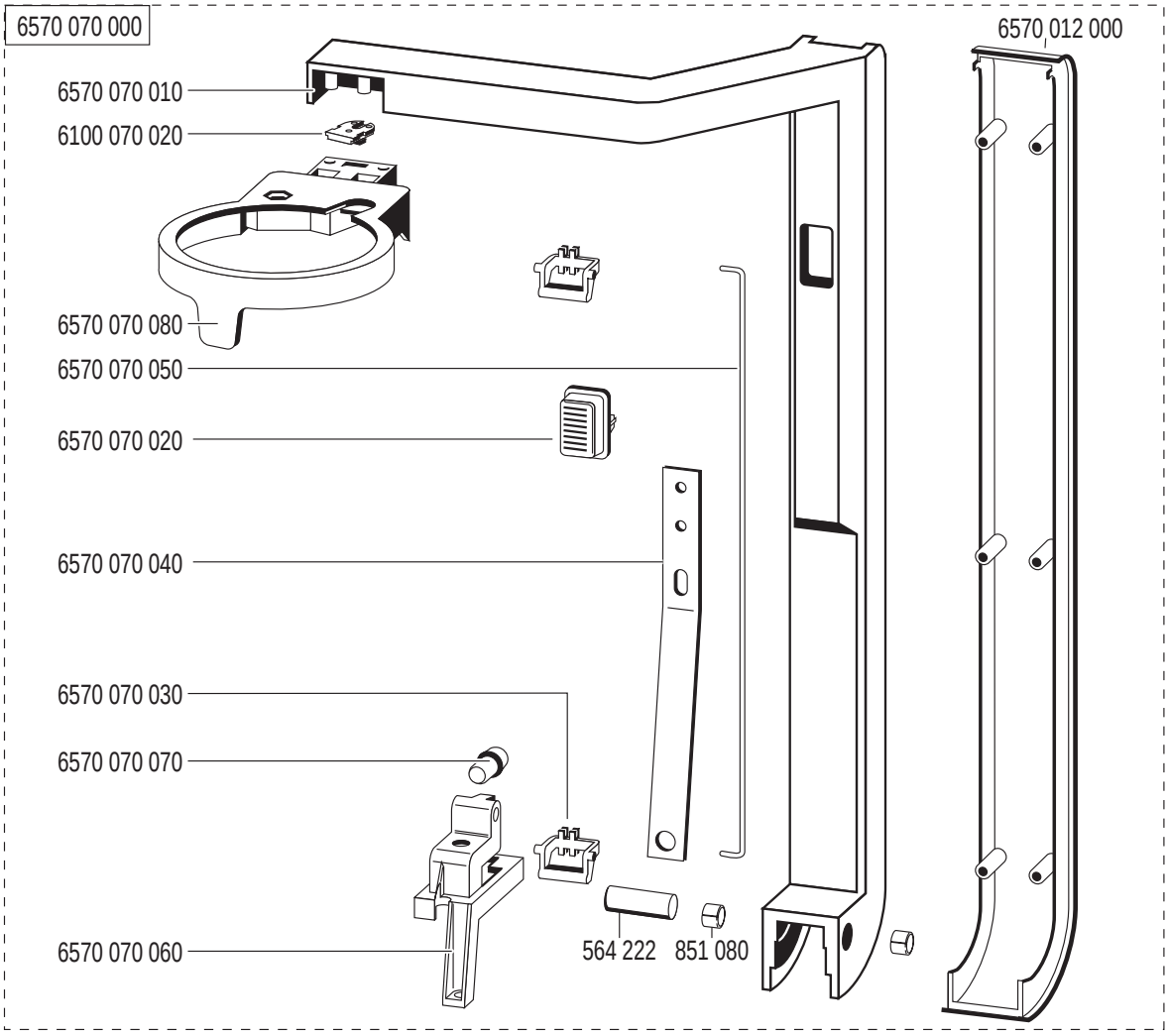

Änderungen vorbehalten / Alterations reserved / Modifications réservées Printed in Germany

KINDERMANN • Visuelle Präsentation • Kindermannstr. 2 • D-97199 Ochsenfurt • ☎ 09331/93-0 • 🖷 93-239 • www.kindermann.com • info@kindermann.de

Famulus gamma 250 – Nr. 6570
Famulus gamma 400 – Nr. 6573

Gültig ab / Effective of / Valable du: 01.12.2000

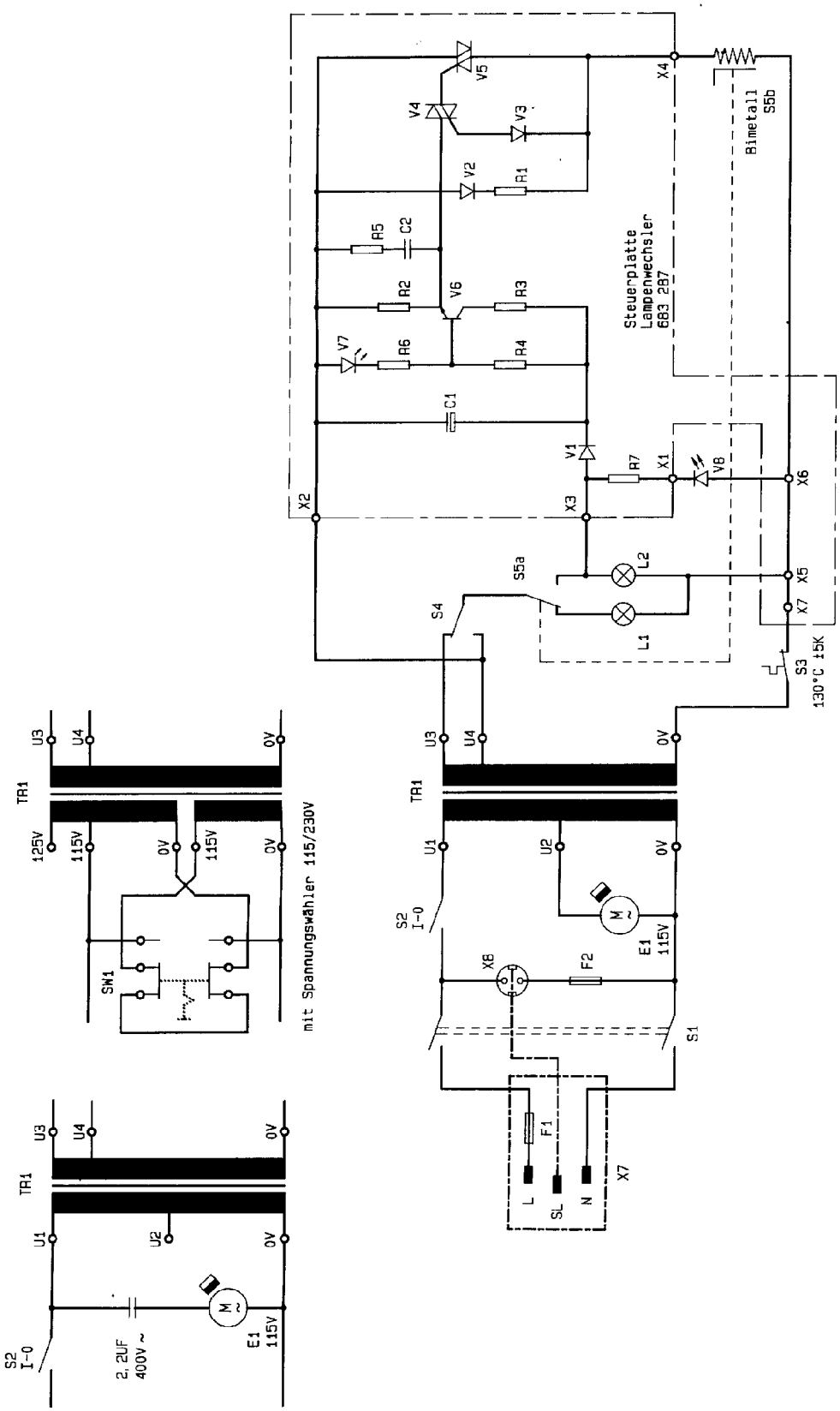

TR1 250W	TR1 400W	Prim. U1 / U2	Sek. U3 / U4	mit Spw.	F1/110-125V	F2/110-125V	F1/230-240V	F2/230-240V	L1;L2
631 536		230/115V	25,0/23,0V		-	-	T 3,15 AH	T 2 A	24V / 250W
631 537		240/115V	24,2/22,3V		-	-	T 3,15 AH	T 2 A	24V / 250W
631 538		100/115V	24,2/22,3V		T 6,3 AH	T 4 A	-	-	24V / 250W
631 539		117/110V	24,2/22,3V		T 6,3 AH	T 4 A	-	-	24V / 250W
631 540			24,2/22,3V	X	T 6,3 AH	T 4 A	T 3,15 AH	T 2 A	24V / 250W
	631 031	230/115V	37,0/34,0V		-	-	T 6,3 AH	T 2 A	36V / 400W
	631 032		36,0/33,2V	X	M 8,0 AH	T 4 A	T 6,3 AH	T 2 A	36V / 400W
	631 033	240/115V	36,0/33,2V		-	-	T 6,3 AH	T 2 A	36V / 400W
	631 034	100/115V	36,0/33,2V		M 8,0 AH	T 4 A	-	-	36V / 400W
	631 035	117/110V	36,0/33,2V		M 8,0 AH	T 4 A	-	-	36V / 400W

Änderungen vorbehalten / Alterations reserved / Modifications réservées Printed in Germany

KINDERMANN • Visuelle Präsentation • Kindermannstr. 2 • D-97199 Ochsenfurt • ☎ 09331/93-0 • 🖷 93-239 • www.kindermann.com • info@kindermann.de